72期 組織図 Organizational chart
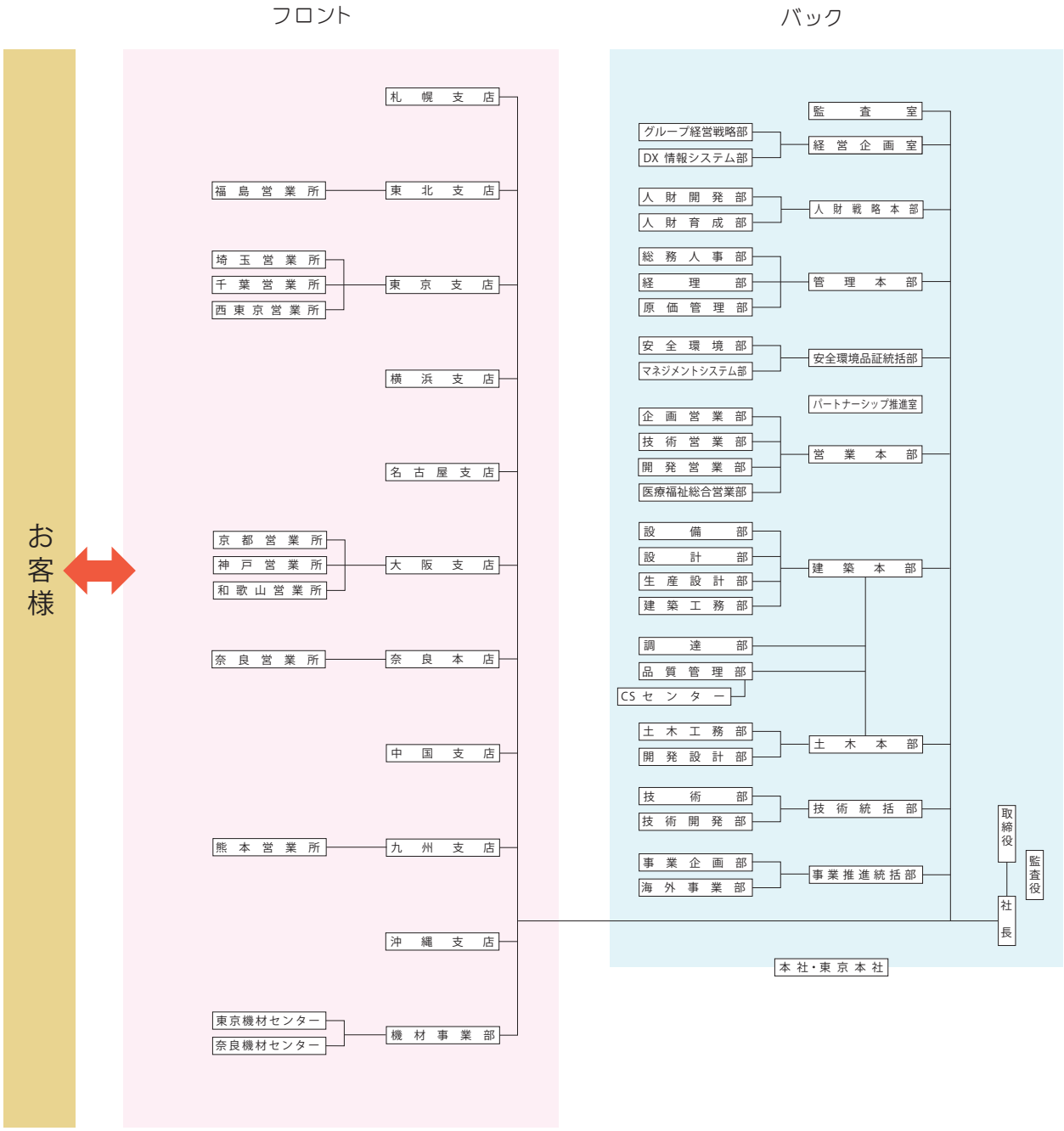
2025年6月現在